天皇賜杯第75回全日本軟式野球大会ＥＮＥＯＳトーナメント

令和2年10月31日（土）～11月4日（水）　5日間　（予備日：5日）
監督会議　◇　中止(新型コロナウイルス感染予防対策のため)
開　会　式　◇　中止(新型コロナウイルス感染予防対策のため)

①競技第１日◇10月31日(土)
②競技第２日◇11月1日(日)
③競技第３日◇11月2日(月)※天候不良のため中止
④競技第４日◇11月3日(火)※会場・日程変更があります。
⑤競技第５日◇11月4日(水)

A	倉敷市	倉敷スポーツ公園マスカットスタジアム
B	倉敷市	倉敷スポーツ公園マスカットスタジアム補助球場
C	倉敷市	倉敷運動公園野球場
D	総社市	総社市スポーツセンター野球場
E	倉敷市	水島緑地福田公園野球場
F	倉敷市	中山運動公園野球場
G	倉敷市	玉島の森野球場
H	倉敷市	真備総合公園野球場

前年度優勝　静岡県　静岡ガス株式会社

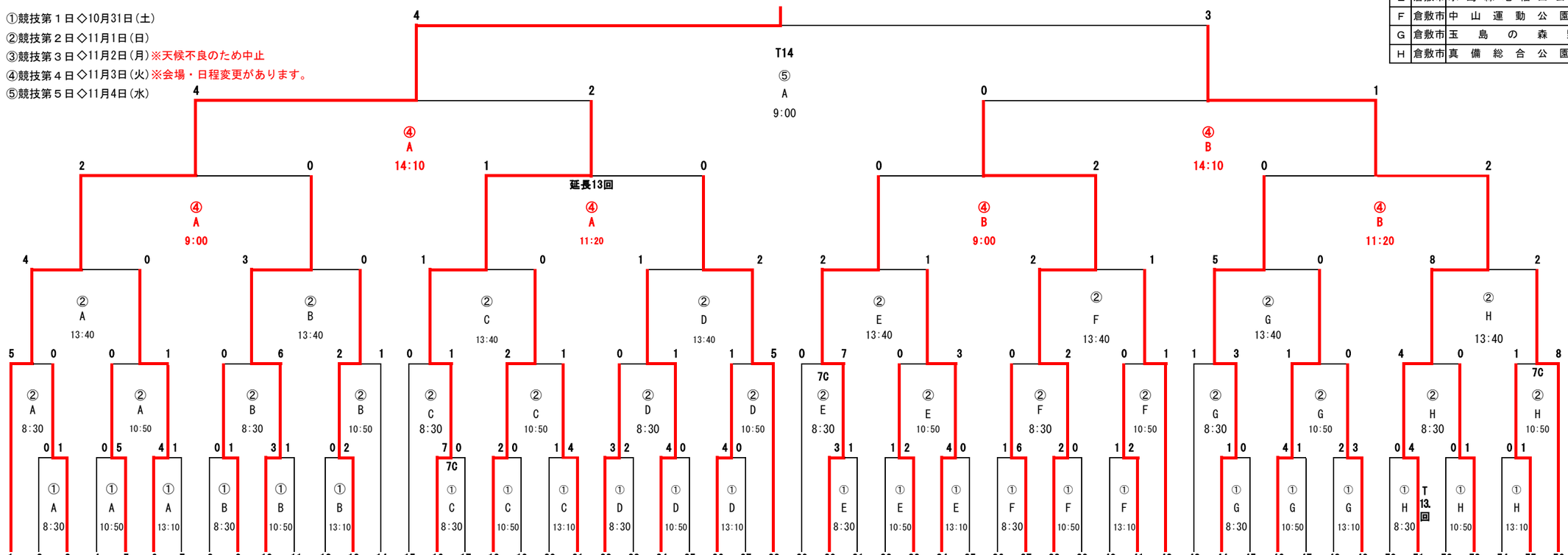

1【前年度優勝】静岡ガス株式会社
2【沖縄県】（有）沖縄ゼネラルくすぶるず
3【神奈川県】湘南信用金庫
4【鳥取県】米子信用金庫
5【兵庫県】住友電工伊丹
6【東京都第二】株式会社ＺＥＡＬ
7【岡山県】木山精工Ｂ．Ｂ．Ｃ
8【岩手県】盛岡信用金庫
9【高知県】ハカタ貨物
10【佐賀県】医療法人ひらまつ病院
11【茨城県】株式会社筑波銀行
12【京都府】佐川印刷株式会社
13【岐阜県】岐阜信用金庫
14【石川県】株式会社北國銀行
15【開催地】品川リフラクトリーズ株式会社
16【北海道北】六花亭
17【宮城県】宮城第一信用金庫
18【大分県】ＥＮＥＯＳ（株）大分製油所
19【埼玉県】（株）グリーンセレモニーアスレチックス
20【徳島県】キタＮＤＳクラブ
21【福井県】セーレン株式会社
22【奈良県】佐藤薬品工業株式会社
23【開催地】ＮＴＴ岡山
24【愛知県東】小林クリエイト
25【群馬県】古河ロックドリル（株）高崎工場
26【島根県】株式会社山陰合同銀行
27【福岡県】福岡サニクリーン
28【福島県】株式会社相双リテック
29【愛媛県】鴨川ドラゴンズ
30【三重県】ホンダ鈴鹿
31【開催地】ＥＮＥＯＳ（株）水島製油所
32【青森県】青い森信用金庫野球部
33【新潟県】北陸ガス株式会社
34【北海道南】神出設計ecoaハウス
35【宮崎県】特定医療法人浩洋会田中病院
36【山梨県】ＴＤＫ（株）甲府工場
37【山口県】ミータス
38【長崎県】株式会社十八親和銀行
39【滋賀県】株式会社Joyson Safety Systems Japan
40【富山県】日医工株式会社
41【秋田県】猿田興業株式会社
42【開催地】岡山ガス株式会社
43【栃木県】足利赤十字病院
44【大阪府】大阪シティ信用金庫
45【長野県】ＪＡ長野厚生連長野松代総合病院
46【愛知県西】医療法人和合病院
47【鹿児島県】ＪＡ鹿児島県経済連
48【静岡県】株式会社テクノスジャパン
49【東京都第一】株式会社スリーボンド
50【山形県】公徳会佐藤病院
51【千葉県】株式会社京葉銀行
52【和歌山県】赤帽清水
53【広島県】医療法人仁康会小泉病院
54【熊本県】ホンダ熊本
55【開催地】ＪＦＥプラントエンジ
56【香川県】四国明治株式会社